Секция для лекарственных средств

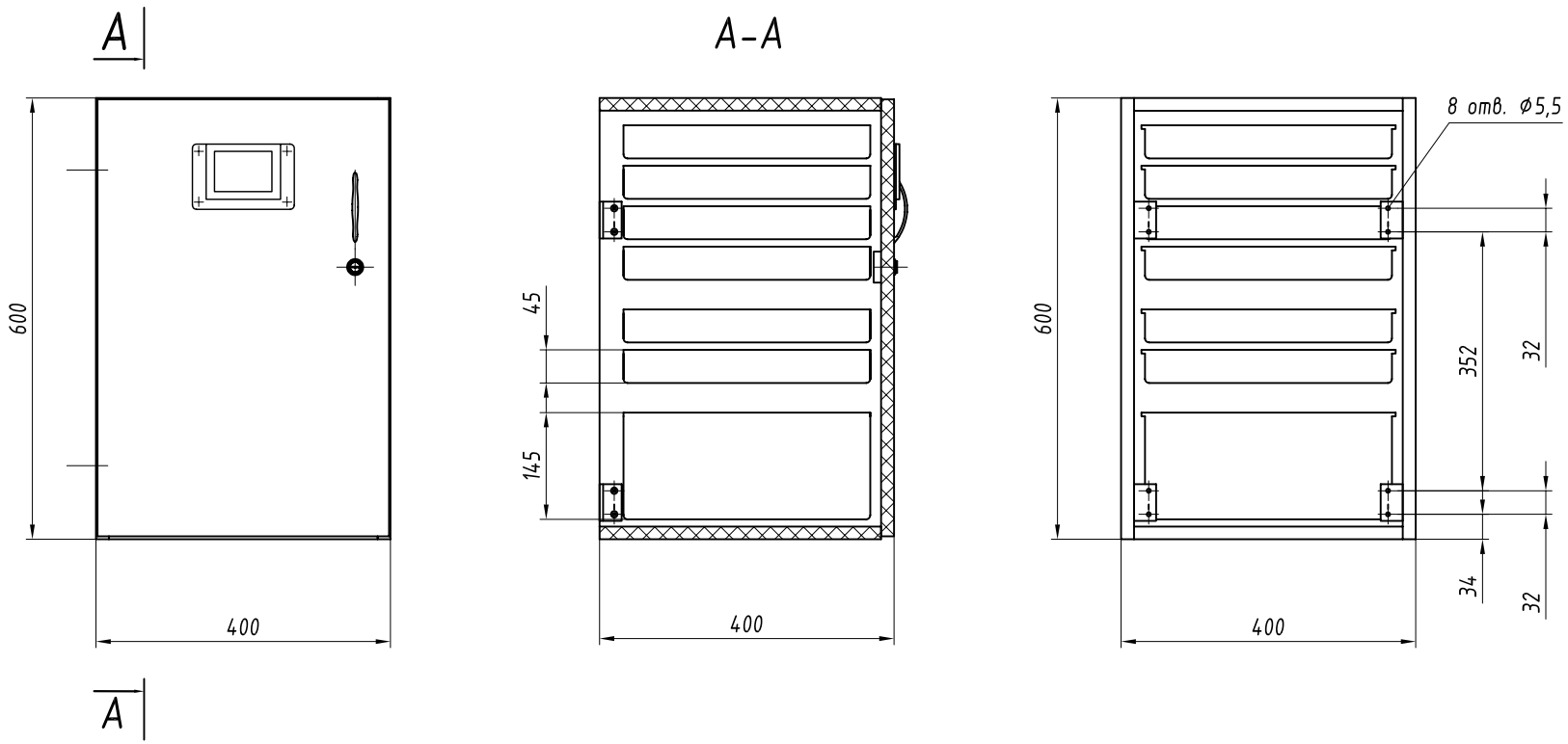

1. Основные материалы: ДСП облицованная бумажнослоистым пластиком, оргстекло.
2. Декор цвет и рисунок пластика оговаривается при заказе.
3. Изделие разборное на дверь, коробку и ящики.
4. Крепление изделия к палубе (на ножках или комингсе) определяется монтажным чертежом. "Ножка и ее установка", черт. RAPS.320526.001-07 оговаривается в заказной документации.

Обозначение изделий, масса

№ строки	Обозначение	Исполнение	Масса, кг
1	RAPS.324251.003	Изображено	25,2
2	-01	Зеркально	

Изм.	Лист	№ докум.	Подп.	Дата

RAPS.360043.005

Лист 141

Подпись и дата | Инв. № дубл. | Возм. инв. № | Подпись и дата | Инд. № подп.